samet

Инструкция по установке

smart slide® Çekmece Sistemleri Drawer Systems

1

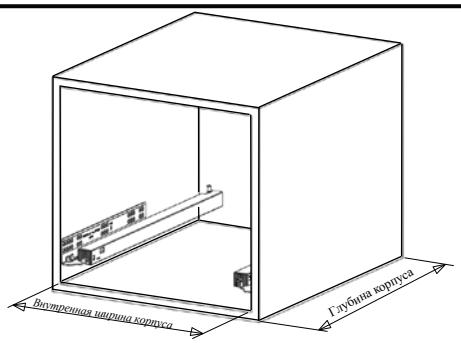

* Перед началом проектирования обязательно измерьте глубину и внутреннюю ширину корпуса

2

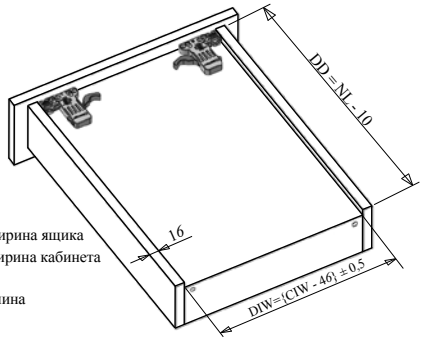

DIW = Внутренняя ширина ящика
CIW = Внутренняя ширина кабинета
DD = Глубина ящика
NL = Номинальная длина

3

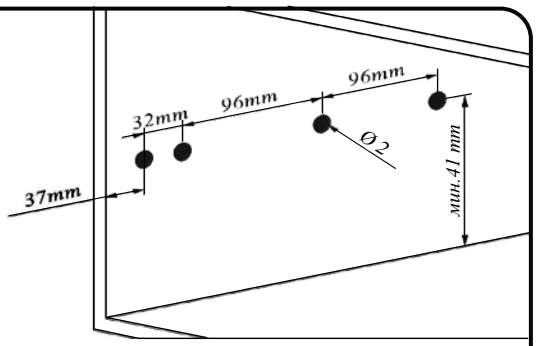

* Сделайте необходимые отверситя на правильной высоте

4

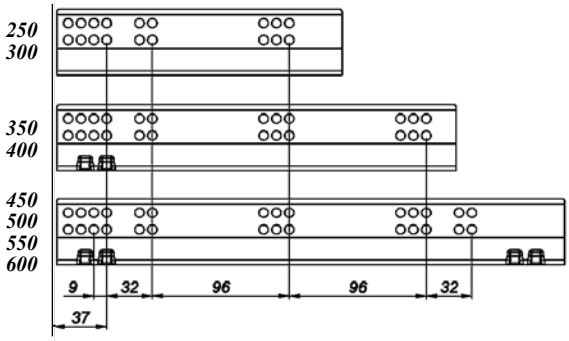

* Монтажные отверстия зависят от длины направляющих

5

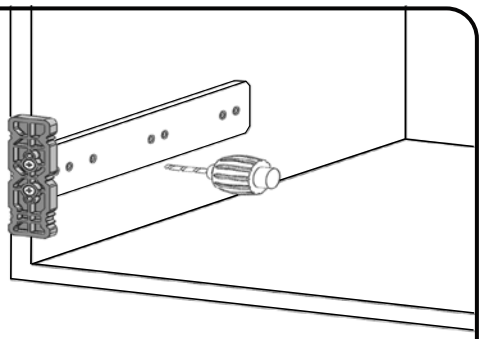

* Для упрощения пользуйтесь шаблоном для разметки

6

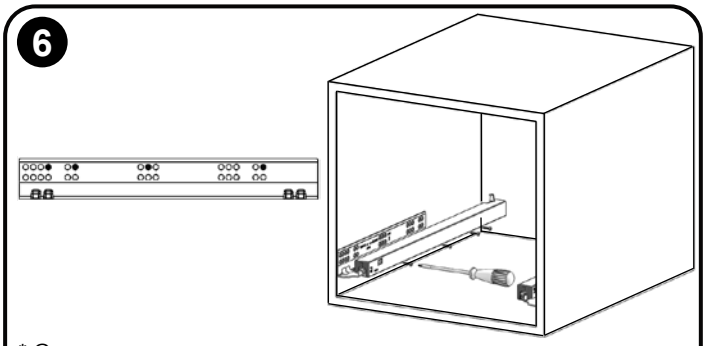

* Соедените направляющие в корпусом с помощью саморезов Ø3.5x16

7

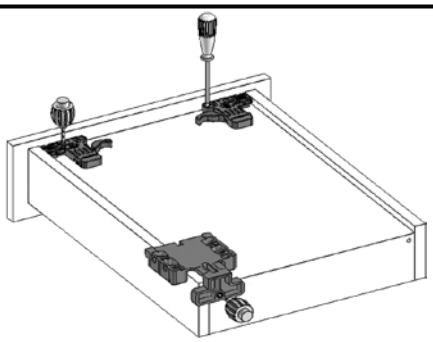

* Соедините замки для напрвляющих со дном и сделайте отверстия в задней стенке ящика

8

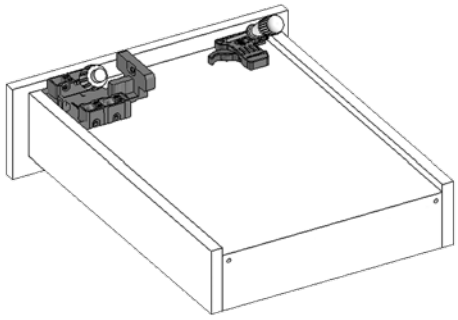

*Для упрощения сборки вы можете использовать специальные шаблоны

9

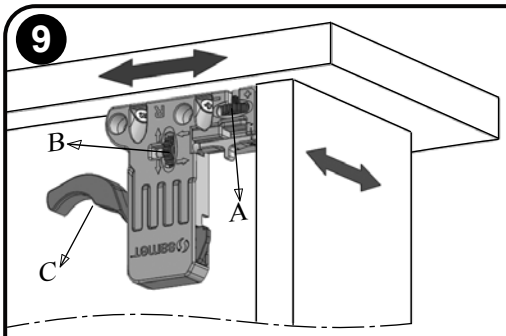

* Рычаг "C" для фиксации ящика. "A" для регулировки по высоте, "B" для регулировке по ширине

10

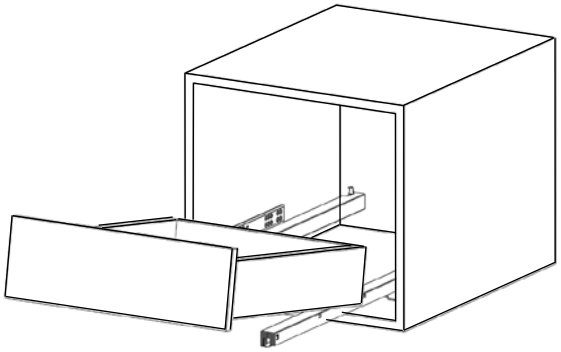

* Разместите ящик на направляющих